# bg bagno®

*Collection*

2023/1

www.bgbagno.com

# İçindekiler

# Index


| | | |
|---|---|---|
| 1-9 | **Duroplast Yavaş Kapanan Klozet Kapakları** | Soft Close Seat Covers |
| 11-19 | **Duroplast Klozet Kapakları** | Duroplast Seat Covers |
| 21-25 | **Thermoplast Yavaş Kapanan K. Kapakları** | Thermoplast Soft S.Covers |
| 27-29 | **Thermoplast Klozet Kapakları** | Thermoplast Seat Covers |
| 30 | **İç Takımlar** | Fitting Set |
| 31 | **Gömme Rezervuarlar** | In-wall Concealed Cistern |
| 32 | **Plastik Rezervuarlar** | Plastic Reservoirst |
| 33-34 | **Duş Kanalları** | Shower channels |
| 35 | **Yedek Parçalar** | Spare Parts |
| 36 | **Yer Sifonları** | Floor Drains |


bg bagno
www.bgbagno.com

# DUROPLAST

## Yavaş Kapanan Klozet Kapakları
## Soft Close Seat Covers

# KONA

| | |
|---|---|
| Kod<br>*Code* | **102114100** |
| Açıklama<br>*Description* | Droplast Örtme Tak-Çıkar Yavaş Kapanan Klozet Kapağı<br>*Duroplast Wrap-Over Quik Release Soft Close Seat Cover* |
| Renk<br>*Color* | Beyaz<br>*White* |
| Menteşe<br>*Hinge* | Paslanmaz Krom Metal<br>*Stain Steel* |
| Bağlama Şekli<br>*Fixation Type* | Üst<br>*Top* |
| Koli Adedi<br>*Box Qty* | 10 Adet<br>*10 Pcs* |

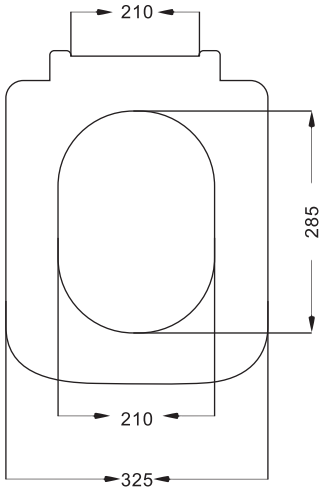


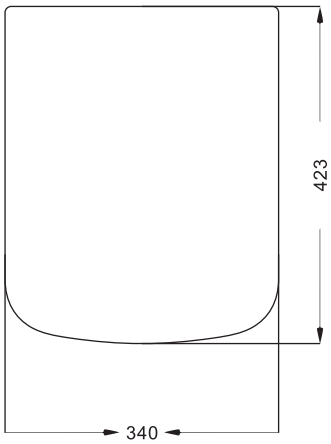

| KOD | RENK | ÜRÜN | FİYAT |
|---|---|---|---|
| **102114100** | Beyaz | Kona Klozet Kapağı Soft Close | **880 ₺** |
| **102114200** | Pergamon | Kona Klozet Kapağı Soft Close | **1050 ₺** |
| **102114300** | Siyah | Kona Klozet Kapağı Soft Close | **1670 ₺** |
| **102114400** | Kırmızı | Kona Klozet Kapağı Soft Close | **1670 ₺** |

# DUROPLAST

## Yavaş Kapanan Klozet Kapakları
## Soft Close Seat Covers

## LUNA

| | |
|---|---|
| Kod<br>*Code* | **102314100** |
| Açıklama<br>*Description* | Droplast Slim Tak Çıkar Yavaş Kapanan Klozet Kapağı<br>*Duroplast Slim Quik Release Soft Close Seat Cover* |
| Renk<br>*Color* | Beyaz<br>*White* |
| Menteşe<br>*Hinge* | Paslanmaz Krom Metal<br>*Stain Steel* |
| Bağlama Şekli<br>*Fixation Type* | Üst<br>*Top* |
| Koli Adedi<br>*Box Qty* | 10 Adet<br>*10 Pcs* |

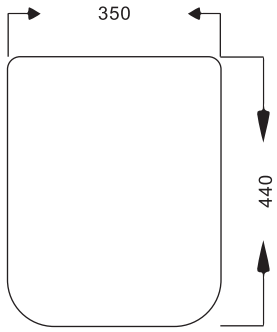


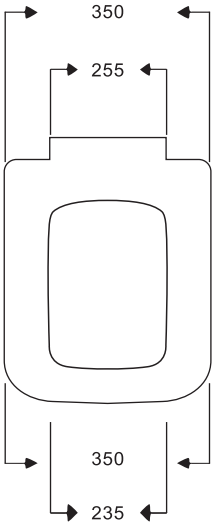

| KOD | RENK | ÜRÜN | FİYAT |
|---|---|---|---|
| **102314100** | Beyaz | Luna Klozet Kapağı Soft Close | **770 ₺** |
| **102314200** | Pergamon | Luna Klozet Kapağı Soft Close | **920 ₺** |
| **102314300** | Siyah | Luna Klozet Kapağı Soft Close | **1460 ₺** |
| **102314400** | Kırmızı | Luna Klozet Kapağı Soft Close | **1460 ₺** |

# DUROPLAST

## Yavaş Kapanan Klozet Kapakları
## Soft Close Seat Covers

# TETRA

| | |
|---|---|
| Kod<br>*Code* | **102214100** |
| Açıklama<br>*Description* | Droplast Slim Tak Çıkar Yavaş Kapanan Klozet Kapağı<br>*Duroplast Slim Quik Release Soft Close Seat Cover* |
| Renk<br>*Color* | Beyaz<br>*White* |
| Menteşe<br>*Hinge* | Paslanmaz Krom Metal<br>*Stain Steel* |
| Bağlama Şekli<br>*Fixation Type* | Üst<br>*Top* |
| Koli Adedi<br>*Box Qty* | 10 Adet<br>*10 Pcs* |

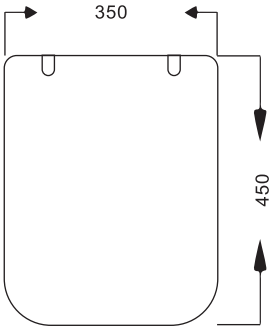


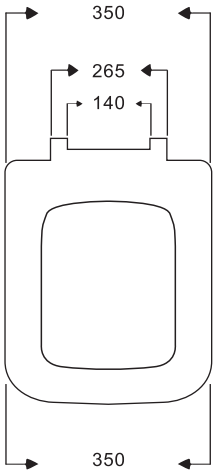

| KOD | RENK | ÜRÜN | FİYAT |
|---|---|---|---|
| **102214100** | Beyaz | Tetra Klozet Kapağı Soft Close | **880 ₺** |
| **102214200** | Pergamon | Tetra Klozet Kapağı Soft Close | **1050 ₺** |
| **102214300** | Siyah | Tetra Klozet Kapağı Soft Close | **1670 ₺** |
| **102214400** | Kırmızı | Tetra Klozet Kapağı Soft Close | **1670 ₺** |

# DUROPLAST

## Yavaş Kapanan Klozet Kapakları
## Soft Close Seat Covers

# KARE ÖRTME

| | |
|---|---|
| Kod<br>*Code* | **102014100** |
| Açıklama<br>*Description* | Droplast Örtme Tak-Çıkar Yavaş Kapanan Klozet Kapağı<br>*Duroplast Wrap-Over Quik Release Soft Close Seat Cover* |
| Renk<br>*Color* | Beyaz<br>*White* |
| Menteşe<br>*Hinge* | Paslanmaz Krom Metal<br>*Stain Steel* |
| Bağlama Şekli<br>*Fixation Type* | Üst<br>*Top* |
| Koli Adedi<br>*Box Qty* | 10 Adet<br>*10 Pcs* |

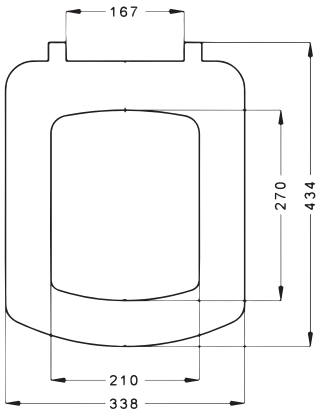


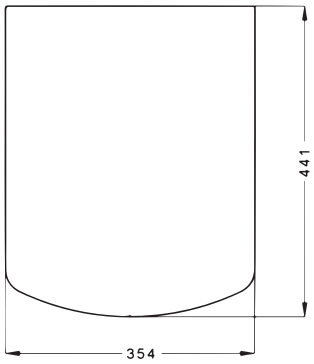

| KOD | RENK | ÜRÜN | FİYAT |
|---|---|---|---|
| **102014100** | Beyaz | Kare Örtme Klozet Kapağı Soft Close | **880** ₺ |
| **102014200** | Pergamon | Kare Örtme Klozet Kapağı Soft Close | **1050** ₺ |
| **102014300** | Siyah | Kare Örtme Klozet Kapağı Soft Close | **1670** ₺ |
| **102014400** | Kırmızı | Kare Örtme Klozet Kapağı Soft Close | **1670** ₺ |

# DUROPLAST

## Yavaş Kapanan Klozet Kapakları
## Soft Close Seat Covers

# GALA SLIM

| | |
|---|---|
| Kod<br>*Code* | **101514100** |
| Açıklama<br>*Description* | Droplast SLIM Tak-Çıkar Yavaş Kapanan Klozet Kapağı<br>*Duroplast SLIM Quik Release Soft Close Seat Cover* |
| Renk<br>*Color* | Beyaz<br>*White* |
| Menteşe<br>*Hinge* | Paslanmaz Krom Metal<br>*Stain Steel* |
| Bağlama Şekli<br>*Fixation Type* | Üst<br>*Top* |
| Koli Adedi<br>*Box Qty* | 10 Adet<br>*10 Pcs* |

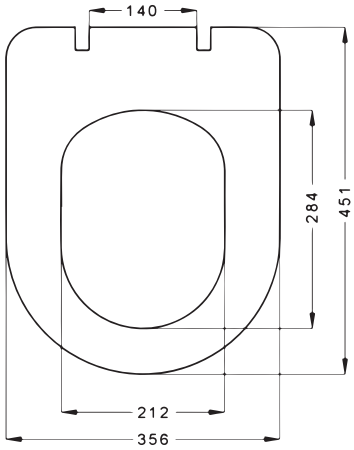


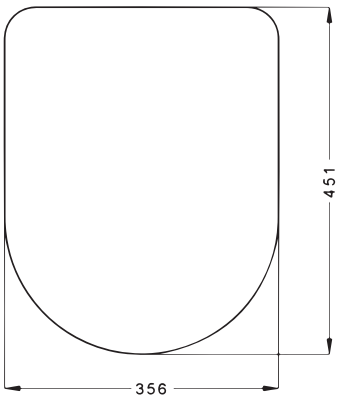

| KOD | RENK | ÜRÜN | FİYAT |
|---|---|---|---|
| 101514100 | Beyaz | Gala Slim Klozet Kapağı Soft Close | 770 ₺ |
| 101514200 | Pergamon | Gala Slim Klozet Kapağı Soft Close | 920 ₺ |
| 101514300 | Siyah | Gala Slim Klozet Kapağı Soft Close | 1460 ₺ |
| 101514400 | Kırmızı | Gala Slim Klozet Kapağı Soft Close | 1460 ₺ |

# DUROPLAST

## Yavaş Kapanan Klozet Kapakları
## Soft Close Seat Covers

# GALA PREMIUM

| | |
|---|---|
| Kod<br>*Code* | **101714100** |
| Açıklama<br>*Description* | Droplast SLIM Tak-Çıkar Yavaş Kapanan Klozet Kapağı<br>*Duroplast SLIM Quik Release Soft Close Seat Cover* |
| Renk<br>*Color* | Beyaz<br>*White* |
| Menteşe<br>*Hinge* | Paslanmaz Krom Metal<br>*Stain Steel* |
| Bağlama Şekli<br>*Fixation Type* | Üst<br>*Top* |
| Koli Adedi<br>*Box Qty* | 10 Adet<br>*10 Pcs* |

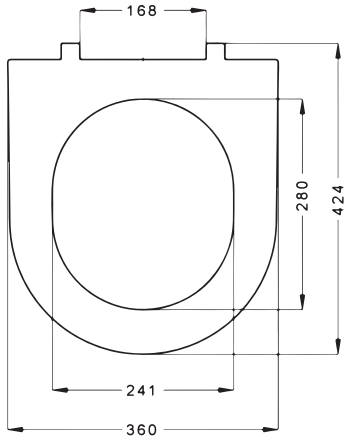


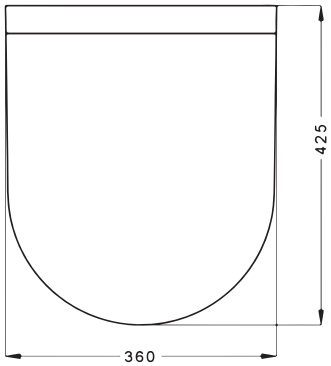

| KOD | RENK | ÜRÜN | FİYAT |
|---|---|---|---|
| **101714100** | Beyaz | Gala Premium Klozet Kapağı Soft Close | **720 ₺** |
| **101714200** | Pergamon | Gala Premium Klozet Kapağı Soft Close | **860 ₺** |
| **101714300** | Siyah | Gala Premium Klozet Kapağı Soft Close | **1370 ₺** |
| **101714400** | Kırmızı | Gala Premium Klozet Kapağı Soft Close | **1370 ₺** |

# DUROPLAST

## Yavaş Kapanan Klozet Kapakları
## Soft Close Seat Covers

# GALA PRESTİJ

| | |
|---|---|
| Kod<br>*Code* | **101414100** |
| Açıklama<br>*Description* | Droplast Örtme Tak-Çıkar Yavaş Kapanan Klozet Kapağı<br>*Duroplast Wrap-Over Quik Release Soft Close Seat Cover* |
| Renk<br>*Color* | Beyaz<br>*White* |
| Menteşe<br>*Hinge* | Paslanmaz Krom Metal<br>*Stain Steel* |
| Bağlama Şekli<br>*Fixation Type* | Üst<br>*Top* |
| Koli Adedi<br>*Box Qty* | 10 Adet<br>*10 Pcs* |

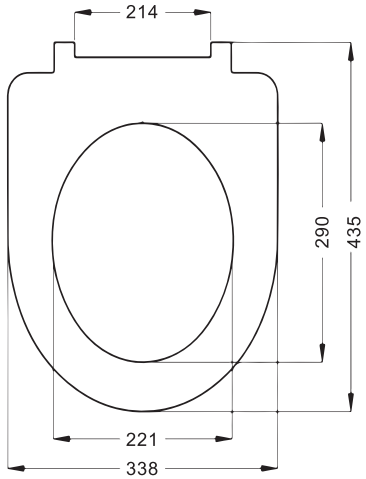


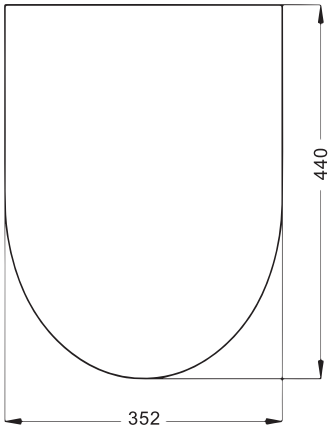

| KOD | RENK | ÜRÜN | FİYAT |
|---|---|---|---|
| 101414100 | Beyaz | Gala Prestij Klozet Kapağı Soft Close | 720 ₺ |
| 101414200 | Pergamon | Gala Prestij Klozet Kapağı Soft Close | 860 ₺ |
| 101414300 | Siyah | Gala Prestij Klozet Kapağı Soft Close | 1370 ₺ |
| 101414400 | Kırmızı | Gala Prestij Klozet Kapağı Soft Close | 1370 ₺ |

# DUROPLAST

## Yavaş Kapanan Klozet Kapakları
## Soft Close Seat Covers

# GALA PRESTİJ SHORT

| | |
|---|---|
| Kod<br>*Code* | **101614100** |
| Açıklama<br>*Description* | Droplast Örtme Tak-Çıkar Yavaş Kapanan Klozet Kapağı<br>*Duroplast Wrap-Over Quik Release Soft Close Seat Cover* |
| Renk<br>*Color* | Beyaz<br>*White* |
| Menteşe<br>*Hinge* | Paslanmaz Krom Metal<br>*Stain Steel* |
| Bağlama Şekli<br>*Fixation Type* | Üst<br>*Top* |
| Koli Adedi<br>*Box Qty* | 10 Adet<br>*10 Pcs* |

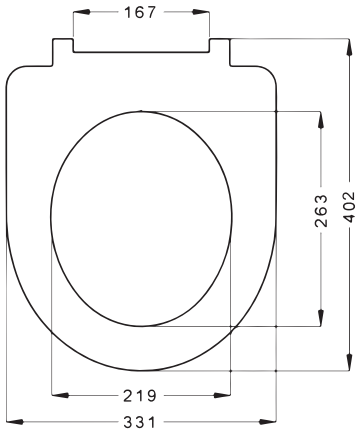


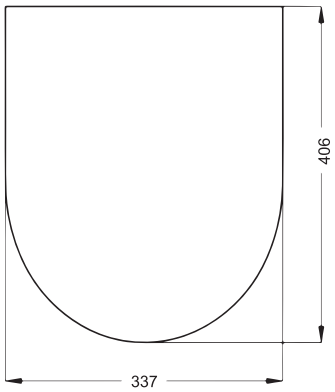

| KOD | RENK | ÜRÜN | FİYAT |
|---|---|---|---|
| **101614100** | Beyaz | Gala Prestij Short Klozet Kapağı Soft Close | **720 ₺** |
| **101614200** | Pergamon | Gala Prestij Short Klozet Kapağı Soft Close | **860 ₺** |
| **101614300** | Siyah | Gala Prestij Short Klozet Kapağı Soft Close | **1370 ₺** |
| **101614400** | Kırmızı | Gala Prestij Short Klozet Kapağı Soft Close | **1370 ₺** |

# DUROPLAST

## Yavaş Kapanan Klozet Kapakları
## Soft Close Seat Covers

# AKDENİZ SLIM

| | |
|---|---|
| Kod<br>*Code* | **101914100** |
| Açıklama<br>*Description* | Droplast SLIM Tak-Çıkar Yavaş Kapanan Klozet Kapağı<br>*Duroplast SLIM Quik Release Soft Close Seat Cover* |
| Renk<br>*Color* | Beyaz<br>*White* |
| Menteşe<br>*Hinge* | Paslanmaz Krom Metal<br>*Stain Steel* |
| Bağlama Şekli<br>*Fixation Type* | Üst<br>*Top* |
| Koli Adedi<br>*Box Qty* | 10 Adet<br>*10 Pcs* |

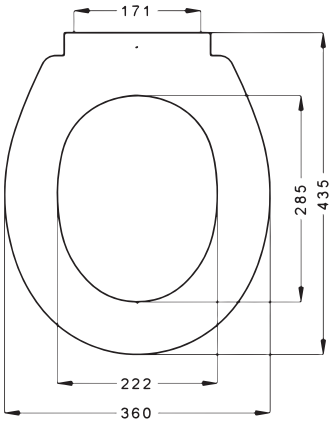


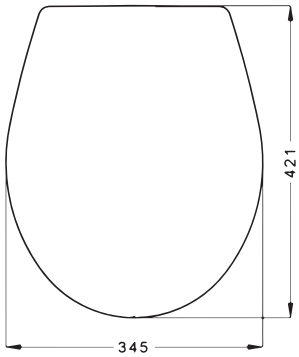

| KOD | RENK | ÜRÜN | FİYAT |
|---|---|---|---|
| 101914100 | Beyaz | Akdeniz Slim Klozet Kapağı Soft Close | 670 ₺ |
| 101914200 | Pergamon | Akdeniz Slim Klozet Kapağı Soft Close | 800 ₺ |
| 101914300 | Siyah | Akdeniz Slim Klozet Kapağı Soft Close | 1270 ₺ |
| 101914400 | Kırmızı | Akdeniz Slim Klozet Kapağı Soft Close | 1270 ₺ |

# DUROPLAST

## Klozet Kapakları
## Seat Covers

# DUROPLAST

## Klozet Kapakları
## Seat Covers

# KARE ÖRTME

| | | |
|---|---|---|
| Kod<br>*Code* | **102013100** | **102012100** |
| Açıklama<br>*Description* | Droplast Örtme Klozet Kapağı<br>*Duroplast Wrap-Over Seat Cover* | |
| Renk<br>*Color* | Beyaz<br>*White* | Beyaz<br>*White* |
| Menteşe<br>*Hinge* | Paslanmaz Krom Metal<br>*Stain Steel* | Plastik<br>*Plastic* |
| Bağlama Şekli<br>*Fixation Type* | Üst<br>*Top* | Üst<br>*Top* |
| Koli Adedi<br>*Box Qty* | 10 Adet<br>*10 Pcs* | |

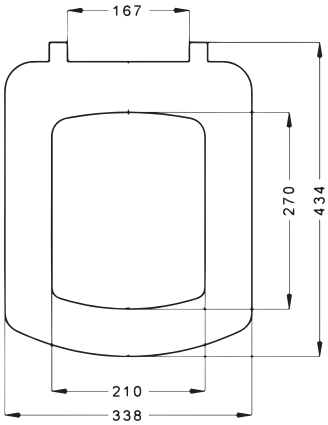


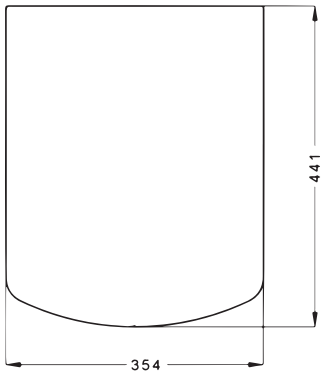

| KOD | RENK | ÜRÜN | FİYAT |
|---|---|---|---|
| 102013100 | Beyaz | Kare Örtme Klozet Kapağı Metal Üst Menteşe | 760 ₺ |
| 102012100 | Beyaz | Kare Örtme Klozet Kapağı Pls. Üst Menteşe | 730 ₺ |
| 102010100 | Beyaz | Kare Örtme Klozet Kapağı Pls. Alt Menteşe | 700 ₺ |
| 102013200 | Pergamon | Kare Örtme Klozet Kapağı Metal Üst Menteşe | 900 ₺ |
| 102012200 | Pergamon | Kare Örtme Klozet Kapağı Pls. Üst Menteşe | 870 ₺ |
| 102010200 | Pergamon | Kare Örtme Klozet Kapağı Pls. Alt Menteşe | 840 ₺ |
| 102013300 | Siyah | Kare Örtme Klozet Kapağı Metal Üst Menteşe | 1410 ₺ |
| 102012300 | Siyah | Kare Örtme Klozet Kapağı Pls. Üst Menteşe | 1380 ₺ |
| 102010300 | Siyah | Kare Örtme Klozet Kapağı Pls. Alt Menteşe | 1350 ₺ |
| 102013400 | Kırmızı | Kare Örtme Klozet Kapağı Metal Üst Menteşe | 1410 ₺ |
| 102012400 | Kırmızı | Kare Örtme Klozet Kapağı Pls. Üst Menteşe | 1380 ₺ |
| 102010400 | Kırmızı | Kare Örtme Klozet Kapağı Pls. Alt Menteşe | 1350 ₺ |

# DUROPLAST

## Klozet Kapakları
## Seat Covers

# GALA PREMIUM

| | | |
|---|---|---|
| Kod<br>*Code* | **101713100** | **101712100** |
| Açıklama<br>*Description* | Droplast Slim Klozet Kapağı<br>*Duroplast Slim Seat Cover* | |
| Renk<br>*Color* | Beyaz<br>*White* | Beyaz<br>*White* |
| Menteşe<br>*Hinge* | Paslanmaz Krom Metal<br>*Stain Steel* | Plastik<br>*Plastic* |
| Bağlama Şekli<br>*Fixation Type* | Üst<br>*Top* | Üst<br>*Top* |
| Koli Adedi<br>*Box Qty* | 10 Adet<br>*10 Pcs* | |

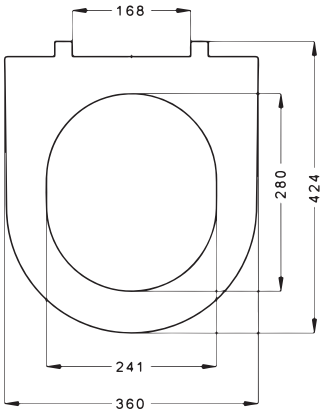


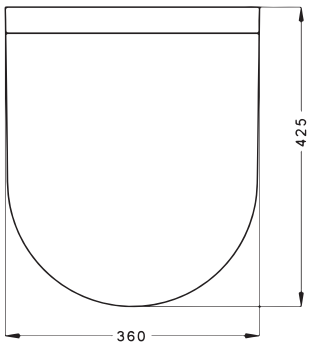


| KOD | RENK | ÜRÜN | FİYAT |
|---|---|---|---|
| 101713100 | Beyaz | Gala Premium Klozet Kapağı Metal Üst Menteşe | 600 ₺ |
| 101712100 | Beyaz | Gala Premium Klozet Kapağı Pls. Üst Menteşe | 570 ₺ |
| 101710100 | Beyaz | Gala Premium Klozet Kapağı Pls. Alt Menteşe | 540 ₺ |
| 101713200 | Pergamon | Gala Premium Klozet Kapağı Metal Üst Menteşe | 740 ₺ |
| 101712200 | Pergamon | Gala Premium Klozet Kapağı Pls. Üst Menteşe | 710 ₺ |
| 101710200 | Pergamon | Gala Premium Klozet Kapağı Pls. Alt Menteşe | 680 ₺ |
| 101713300 | Siyah | Gala Premium Klozet Kapağı Metal Üst Menteşe | 1250 ₺ |
| 101712300 | Siyah | Gala Premium Klozet Kapağı Pls. Üst Menteşe | 1220 ₺ |
| 101710300 | Siyah | Gala Premium Klozet Kapağı Pls. Alt Menteşe | 1190 ₺ |
| 101713400 | Kırmızı | Gala Premium Klozet Kapağı Metal Üst Menteşe | 1250 ₺ |
| 101712400 | Kırmızı | Gala Premium Klozet Kapağı Pls. Üst Menteşe | 1220 ₺ |
| 101710400 | Kırmızı | Gala Premium Klozet Kapağı Pls. Alt Menteşe | 1190 ₺ |

# DUROPLAST

## Klozet Kapakları
## Seat Covers

# GALA PRESTİJ

| | | |
|---|---|---|
| Kod<br>*Code* | **101413100** | **101412100** |
| Açıklama<br>*Description* | Droplast Örtme Klozet Kapağı<br>*Duroplast Wrap-Over Seat Cover* | |
| Renk<br>*Color* | Beyaz<br>*White* | Beyaz<br>*White* |
| Menteşe<br>*Hinge* | Paslanmaz Krom Metal<br>*Stain Steel* | Plastik<br>*Plastic* |
| Bağlama Şekli<br>*Fixation Type* | Üst<br>*Top* | Üst<br>*Top* |
| Koli Adedi<br>*Box Qty* | 10 Adet<br>*10 Pcs* | |

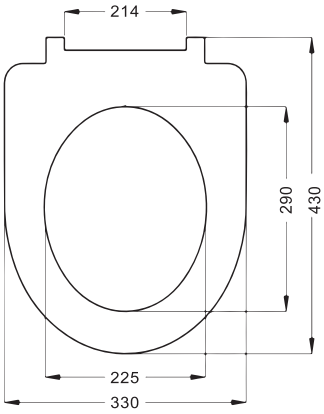


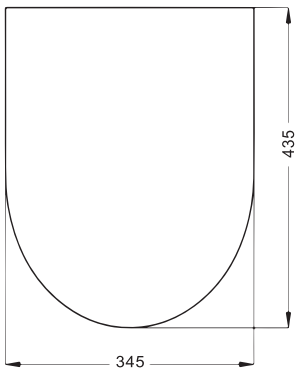


| KOD | RENK | ÜRÜN | FİYAT |
|---|---|---|---|
| 101413100 | Beyaz | Gala Prestij Klozet Kapağı Metal Üst Menteşe | 600 ₺ |
| 101412100 | Beyaz | Gala Prestij Klozet Kapağı Pls. Üst Menteşe | 570 ₺ |
| 101410100 | Beyaz | Gala Prestij Klozet Kapağı Pls. Alt Menteşe | 540 ₺ |
| 101413200 | Pergamon | Gala Prestij Klozet Kapağı Metal Üst Menteşe | 740 ₺ |
| 101412200 | Pergamon | Gala Prestij Klozet Kapağı Pls. Üst Menteşe | 710 ₺ |
| 101410200 | Pergamon | Gala Prestij Klozet Kapağı Pls. Alt Menteşe | 680 ₺ |
| 101413300 | Siyah | Gala Prestij Klozet Kapağı Metal Üst Menteşe | 1250 ₺ |
| 101412300 | Siyah | Gala Prestij Klozet Kapağı Pls. Üst Menteşe | 1220 ₺ |
| 101410300 | Siyah | Gala PrestijKlozet Kapağı Pls. Alt Menteşe | 1190 ₺ |
| 101413400 | Kırmızı | Gala Prestij Klozet Kapağı Metal Üst Menteşe | 1250 ₺ |
| 101412400 | Kırmızı | Gala Prestij Klozet Kapağı Pls. Üst Menteşe | 1220 ₺ |
| 101410400 | Kırmızı | Gala Prestij Klozet Kapağı Pls. Alt Menteşe | 1190 ₺ |

# DUROPLAST

## Klozet Kapakları
## Seat Covers

# GALA PRESTİJ SHORT

| | | |
|---|---|---|
| Kod<br>*Code* | **101613100** | **101612100** |
| Açıklama<br>*Description* | Droplast Örtme Klozet Kapağı<br>*Duroplast Wrap Over Seat Cover* | |
| Renk<br>*Color* | Beyaz<br>*White* | Beyaz<br>*White* |
| Menteşe<br>*Hinge* | Paslanmaz Krom Metal<br>*Stain Steel* | Plastik<br>*Plastic* |
| Bağlama Şekli<br>*Fixation Type* | Üst<br>*Top* | Üst<br>*Top* |
| Koli Adedi<br>*Box Qty* | 10 Adet<br>*10 Pcs* | |

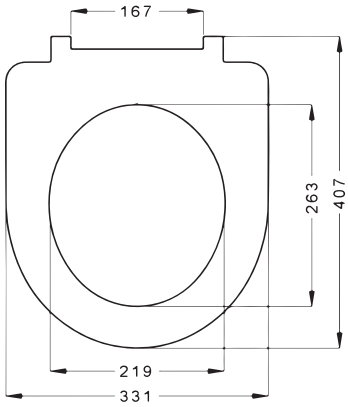


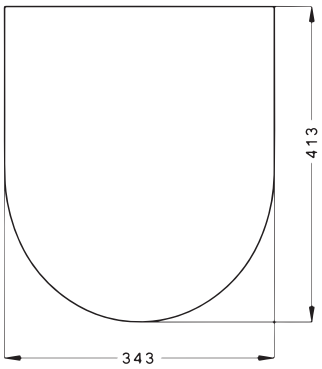


| KOD | RENK | ÜRÜN | FİYAT |
|---|---|---|---|
| 101613100 | Beyaz | Gala Prestij Short Klozet Kapağı Metal Üst Menteşe | 600 ₺ |
| 101612100 | Beyaz | Gala Prestij Short Klozet Kapağı Pls. Üst Menteşe | 570 ₺ |
| 101610100 | Beyaz | Gala Prestij Short Klozet Kapağı Pls. Alt Menteşe | 540 ₺ |
| 101613200 | Pergamon | Gala Prestij Short Klozet Kapağı Metal Üst Menteşe | 740 ₺ |
| 101612200 | Pergamon | Gala Prestij Short Klozet Kapağı Pls. Üst Menteşe | 710 ₺ |
| 101610200 | Pergamon | Gala Prestij Short Klozet Kapağı Pls. Alt Menteşe | 680 ₺ |
| 101613300 | Siyah | Gala Prestij Short Klozet Kapağı Metal Üst Menteşe | 1250 ₺ |
| 101612300 | Siyah | Gala Prestij Short Klozet Kapağı Pls. Üst Menteşe | 1220 ₺ |
| 101610300 | Siyah | Gala Prestij Short Klozet Kapağı Pls. Alt Menteşe | 1190 ₺ |
| 101613400 | Kırmızı | Gala Prestij Short Klozet Kapağı Metal Üst Menteşe | 1250 ₺ |
| 101612400 | Kırmızı | Gala Prestij Short Klozet Kapağı Pls. Üst Menteşe | 1220 ₺ |
| 101610400 | Kırmızı | Gala Prestij Short Klozet Kapağı Pls. Alt Menteşe | 1190 ₺ |

# DUROPLAST

## Klozet Kapakları
## Seat Covers

# GALA STANDART

| | | |
|---|---|---|
| Kod<br>*Code* | **101313100** | **101312100** |
| Açıklama<br>*Description* | Droplast Klozet Kapağı<br>*Duroplast Seat Cover* | |
| Renk<br>*Color* | Beyaz<br>*White* | Beyaz<br>*White* |
| Menteşe<br>*Hinge* | Paslanmaz Krom Metal<br>*Stain Steel* | Plastik<br>*Plastic* |
| Bağlama Şekli<br>*Fixation Type* | Üst<br>*Top* | Üst<br>*Top* |
| Koli Adedi<br>*Box Qty* | 10 Adet<br>*10 Pcs* | |

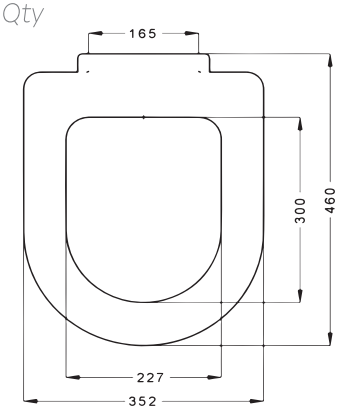


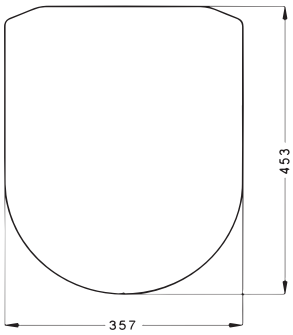

| KOD | RENK | ÜRÜN | FİYAT |
|---|---|---|---|
| 101313100 | Beyaz | Gala Standart Klozet Kapağı Metal Üst Menteşe | 600 ₺ |
| 101312100 | Beyaz | Gala Standart Klozet Kapağı Pls. Üst Menteşe | 570 ₺ |
| 101310100 | Beyaz | Gala Standart Klozet Kapağı Pls. Alt Menteşe | 540 ₺ |
| 101313200 | Pergamon | Gala Standart Klozet Kapağı Metal Üst Menteşe | 740 ₺ |
| 101312200 | Pergamon | Gala Standart Klozet Kapağı Pls. Üst Menteşe | 710 ₺ |
| 101310200 | Pergamon | Gala Standart Klozet Kapağı Pls. Alt Menteşe | 680 ₺ |
| 101313300 | Siyah | Gala Standart Klozet Kapağı Metal Üst Menteşe | 1250 ₺ |
| 101312300 | Siyah | Gala Standart Klozet Kapağı Pls. Üst Menteşe | 1220 ₺ |
| 101310300 | Siyah | Gala Standart Klozet Kapağı Pls. Alt Menteşe | 1190 ₺ |
| 101313400 | Kırmızı | Gala Standart Klozet Kapağı Metal Üst Menteşe | 1250 ₺ |
| 101312400 | Kırmızı | Gala Standart Klozet Kapağı Pls. Üst Menteşe | 1220 ₺ |
| 101310400 | Kırmızı | Gala Standart Klozet Kapağı Pls. Alt Menteşe | 1190 ₺ |

# DUROPLAST

## Klozet Kapakları
## Seat Covers

## AKDENİZ SLIM

| Kod<br>*Code* | 101913100 | 101912100 | 101910100 |
|---|---|---|---|
| Açıklama<br>*Description* | Droplast Klozet Kapağı<br>*Duroplast Seat Cover* | | |
| Renk<br>*Color* | Beyaz<br>*White* | Beyaz<br>*White* | Beyaz<br>*White* |
| Menteşe<br>*Hinge* | Paslanmaz Krom Metal<br>*Stain Steel* | Plastik<br>*Plastic* | Plastik<br>*Plastic* |
| Bağlama Şekli<br>*Fixation Type* | Üst<br>*Top* | Üst<br>*Top* | Alt<br>*Bottom* |
| Koli Adedi<br>*Box Qty* | 10 Adet<br>*10 Pcs* | | |

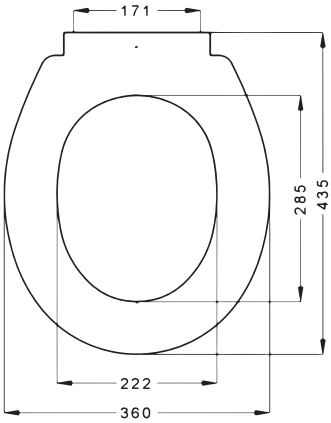


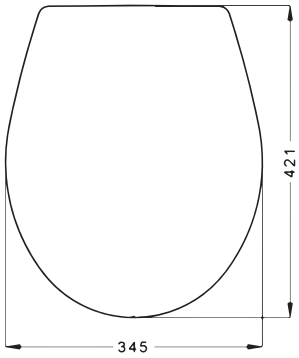

| KOD | RENK | ÜRÜN | FİYAT |
|---|---|---|---|
| 101913100 | Beyaz | Akdeniz Slim Klozet Kapağı Metal Üst Menteşe | 550 ₺ |
| 101912100 | Beyaz | Akdeniz Slim Klozet Kapağı Pls. Üst Menteşe | 520 ₺ |
| 101910100 | Beyaz | Akdeniz Slim Klozet Kapağı Pls. Alt Menteşe | 490 ₺ |
| 101913200 | Pergamon | Akdeniz Slim Klozet Kapağı Metal Üst Menteşe | 690 ₺ |
| 101912200 | Pergamon | Akdeniz Slim Klozet Kapağı Pls. Üst Menteşe | 660 ₺ |
| 101910200 | Pergamon | Akdeniz SlimKlozet Kapağı Pls. Alt Menteşe | 630 ₺ |
| 101913300 | Siyah | Akdeniz Slim Klozet Kapağı Metal Üst Menteşe | 1200₺ |
| 101912300 | Siyah | Akdeniz Slim Klozet Kapağı Pls. Üst Menteşe | 1170 ₺ |
| 101910300 | Siyah | Akdeniz Slim Klozet Kapağı Pls. Alt Menteşe | 1140 ₺ |
| 101913400 | Kırmızı | Akdeniz Slim Klozet Kapağı Metal Üst Menteşe | 1200₺ |
| 101912400 | Kırmızı | Akdeniz Slim Klozet Kapağı Pls. Üst Menteşe | 1170 ₺ |
| 101910400 | Kırmızı | Akdeniz Slim Klozet Kapağı Pls. Alt Menteşe | 1140 ₺ |

# DUROPLAST

## Klozet Kapakları
## Seat Covers

# AKDENİZ

| | | | |
|---|---|---|---|
| Kod<br>*Code* | 101113100 | 101112100 | 101110100 |
| Açıklama<br>*Description* | Droplast Klozet Kapağı<br>*Duroplast Seat Cover* | | |
| Renk<br>*Color* | Beyaz<br>*White* | Beyaz<br>*White* | Beyaz<br>*White* |
| Menteşe<br>*Hinge* | Paslanmaz Krom Metal<br>*Stain Steel* | Plastik<br>*Plastic* | Plastik<br>*Plastic* |
| Bağlama Şekli<br>*Fixation Type* | Üst<br>*Top* | Üst<br>*Top* | Alt<br>*Bottom* |
| Koli Adedi<br>*Box Qty* | | 10 Adet<br>*10 Pcs* | |

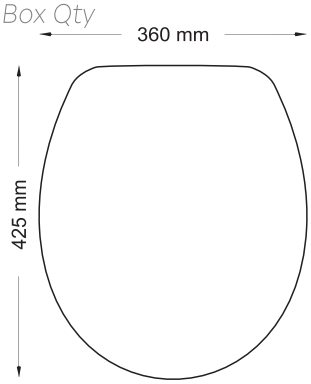


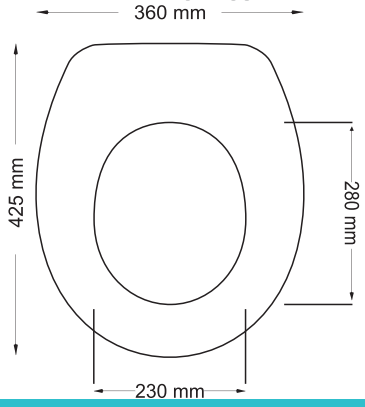

| KOD | RENK | ÜRÜN | FİYAT |
|---|---|---|---|
| 101113100 | Beyaz | Akdeniz Klozet Kapağı Metal Üst Menteşe | 480 ₺ |
| 101112100 | Beyaz | Akdeniz Klozet Kapağı Pls. Üst Menteşe | 450 ₺ |
| 101110100 | Beyaz | Akdeniz Klozet Kapağı Pls. Alt Menteşe | 420 ₺ |
| 101113200 | Pergamon | Akdeniz Klozet Kapağı Metal Üst Menteşe | 620 ₺ |
| 101112200 | Pergamon | Akdeniz Klozet Kapağı Pls. Üst Menteşe | 590 ₺ |
| 101110200 | Pergamon | Akdeniz Klozet Kapağı Pls. Alt Menteşe | 560 ₺ |
| 101113300 | Siyah | Akdeniz Klozet Kapağı Metal Üst Menteşe | 1130 ₺ |
| 101112300 | Siyah | Akdeniz Klozet Kapağı Pls. Üst Menteşe | 1100 ₺ |
| 101110300 | Siyah | Akdeniz Klozet Kapağı Pls. Alt Menteşe | 1070 ₺ |
| 101113400 | Kırmızı | Akdeniz Klozet Kapağı Metal Üst Menteşe | 1130 ₺ |
| 101112400 | Kırmızı | Akdeniz Klozet Kapağı Pls. Üst Menteşe | 1100 ₺ |
| 101110400 | Kırmızı | Akdeniz Klozet Kapağı Pls. Alt Menteşe | 1070 ₺ |

# DUROPLAST

## Klozet Kapakları
## Seat Covers

## YENİ AKDENİZ

| Kod<br>*Code* | 101213100 | 101212100 | 101210100 |
|---|---|---|---|
| Açıklama<br>*Description* | Droplast Klozet Kapağı<br>*Duroplast Seat Cover* | | |
| Renk<br>*Color* | Beyaz<br>*White* | Beyaz<br>*White* | Beyaz<br>*White* |
| Menteşe<br>*Hinge* | Paslanmaz Krom Metal<br>*Stain Steel* | Plastik<br>*Plastic* | Plastik<br>*Plastic* |
| Bağlama Şekli<br>*Fixation Type* | Üst<br>*Top* | Üst<br>*Top* | Alt<br>*Bottom* |
| Koli Adedi<br>*Box Qty* | | 10 Adet<br>*10 Pcs* | |

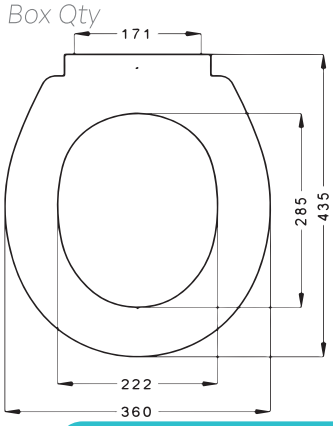


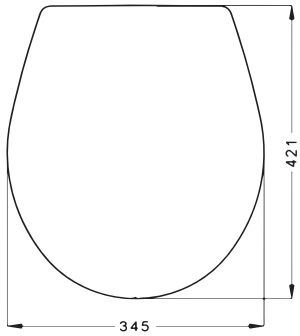

| KOD | RENK | ÜRÜN | FİYAT |
|---|---|---|---|
| 101213100 | Beyaz | Yeni Akdeniz Klozet Kapağı Metal Üst Menteşe | 450 ₺ |
| 101212100 | Beyaz | Yeni Akdeniz Klozet Kapağı Pls. Üst Menteşe | 420 ₺ |
| 101210100 | Beyaz | Yeni Akdeniz Klozet Kapağı Pls. Alt Menteşe | 390 ₺ |
| 101213200 | Pergamon | Yeni Akdeniz Klozet Kapağı Metal Üst Menteşe | 590 ₺ |
| 101212200 | Pergamon | Yeni Akdeniz Klozet Kapağı Pls. Üst Menteşe | 560 ₺ |
| 101210200 | Pergamon | Yeni Akdeniz Klozet Kapağı Pls. Alt Menteşe | 530 ₺ |
| 101213300 | Siyah | Yeni Akdeniz Klozet Kapağı Metal Üst Menteşe | 1100 ₺ |
| 101212300 | Siyah | Yeni Akdeniz Klozet Kapağı Pls. Üst Menteşe | 1070 ₺ |
| 101210300 | Siyah | Yeni Akdeniz Klozet Kapağı Pls. Alt Menteşe | 1040 ₺ |
| 101213400 | Kırmızı | Yeni Akdeniz Klozet Kapağı Metal Üst Menteşe | 1100 ₺ |
| 101212400 | Kırmızı | Yeni Akdeniz Klozet Kapağı Pls. Üst Menteşe | 1070 ₺ |
| 101210400 | Kırmızı | Yeni Akdeniz Klozet Kapağı Pls. Alt Menteşe | 1040 ₺ |

# DUROPLAST

## Klozet Kapakları
## Seat Covers

# KELEBEK

| Kod<br>*Code* | 101013100 | 101012100 | 101010100 |
|---|---|---|---|
| Açıklama<br>*Description* | Droplast Klozet Kapağı<br>*Duroplast Seat Cover* | | |
| Renk<br>*Color* | Beyaz<br>*White* | Beyaz<br>*White* | Beyaz<br>*White* |
| Menteşe<br>*Hinge* | Paslanmaz Krom Metal<br>*Stain Steel* | Plastik<br>*Plastic* | Plastik<br>*Plastic* |
| Bağlama Şekli<br>*Fixation Type* | Üst<br>*Top* | Üst<br>*Top* | Alt<br>*Bottom* |
| Koli Adedi<br>*Box Qty* | 10 Adet<br>*10 Pcs* | | |



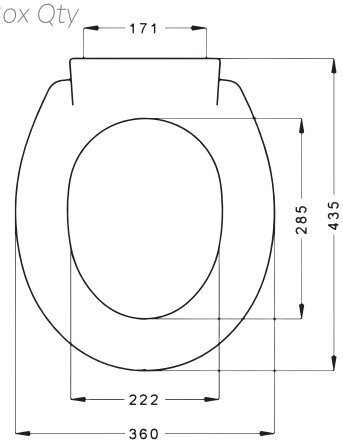


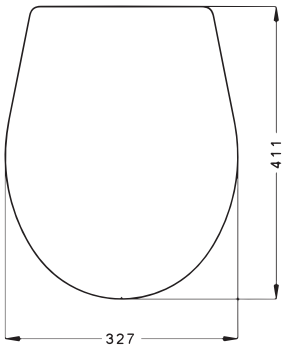

| KOD | RENK | ÜRÜN | FİYAT |
|---|---|---|---|
| 101013100 | Beyaz | Kelebek Klozet Kapağı Metal Üst Menteşe | 460 ₺ |
| 101012100 | Beyaz | Kelebek Klozet Kapağı Pls. Üst Menteşe | 430 ₺ |
| 101010100 | Beyaz | Kelebek Klozet Kapağı Pls. Alt Menteşe | 400 ₺ |
| 101013200 | Pergamon | Kelebek Klozet Kapağı Metal Üst Menteşe | 600 ₺ |
| 101012200 | Pergamon | Kelebek Klozet Kapağı Pls. Üst Menteşe | 570 ₺ |
| 101010200 | Pergamon | Kelebek Klozet Kapağı Pls. Alt Menteşe | 540 ₺ |
| 101013300 | Siyah | Kelebek Klozet Kapağı Metal Üst Menteşe | 1110 ₺ |
| 101012300 | Siyah | Kelebek Klozet Kapağı Pls. Üst Menteşe | 1080 ₺ |
| 101010300 | Siyah | Kelebek Klozet Kapağı Pls. Alt Menteşe | 1050 ₺ |
| 101013400 | Kırmızı | Kelebek Klozet Kapağı Metal Üst Menteşe | 1110 ₺ |
| 101012400 | Kırmızı | Kelebek Klozet Kapağı Pls. Üst Menteşe | 1080 ₺ |
| 101010400 | Kırmızı | Kelebek Klozet Kapağı Pls. Alt Menteşe | 1050 ₺ |

# THERMOPLAST

## Yavaş Kapanan Klozet Kapakları
## Soft Close Seat Covers

# ABS KANTO SLIM

| | |
|---|---|
| Kod<br>*Code* | **107115110** |
| Açıklama<br>*Description* | Thermoplast Tak-Çıkar Yavaş Kapanan Klozet Kapağı<br>*Thermoplast Quik Release Soft Close Seat Cover* |
| Renk<br>*Color* | Beyaz<br>*White* |
| Menteşe<br>*Hinge* | Plastik<br>*Plastic* |
| Bağlama Şekli<br>*Fixation Type* | Üst<br>*Top* |
| Koli Adedi<br>*Box Qty* | 10 Adet<br>*10 Pcs* |

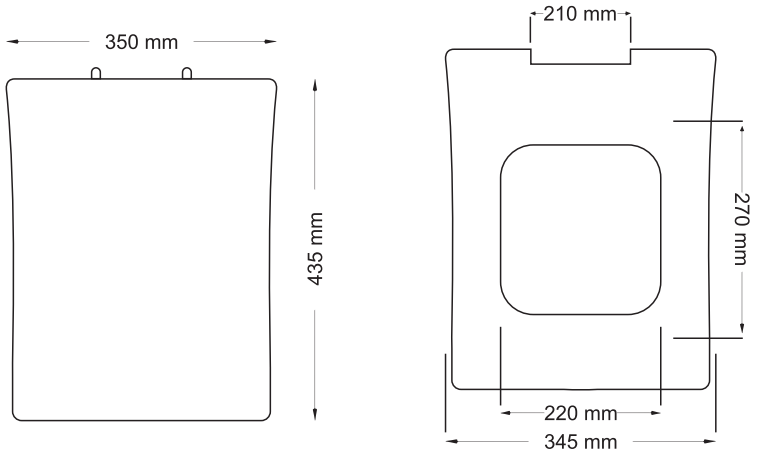

| KOD | RENK | ÜRÜN | FİYAT |
|---|---|---|---|
| **107115110** | Beyaz | ABS Kanto Klozet Kapağı Soft Close | **480 ₺** |

# THERMOPLAST

## Yavaş Kapanan Klozet Kapakları
## Soft Close Seat Covers

## ABS KONA

| | |
|---|---|
| Kod<br>*Code* | **107214210** |
| Açıklama<br>*Description* | Thermoplast Tak-Çıkar Yavaş Kapanan Klozet Kapağı<br>*Thermoplast Wrap-Over Quik Release Soft Close Seat Cover* |
| Renk<br>*Color* | Beyaz<br>*White* |
| Menteşe<br>*Hinge* | Plastik<br>*Plastic* |
| Bağlama Şekli<br>*Fixation Type* | Üst<br>*Top* |
| Koli Adedi<br>*Box Qty* | 10 Adet<br>*10 Pcs* |

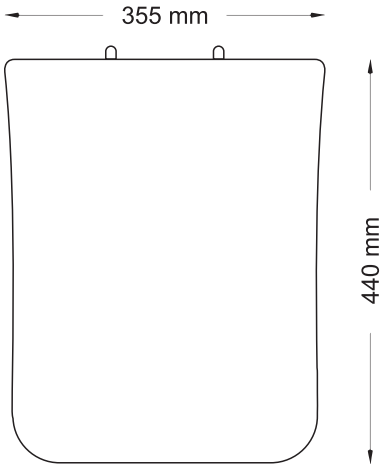


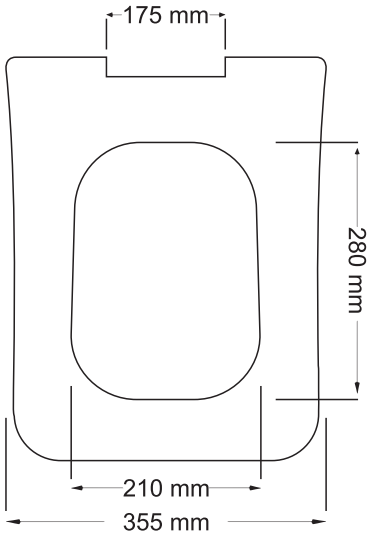

| KOD | RENK | ÜRÜN | FİYAT |
|---|---|---|---|
| **107214210** | Beyaz | ABS Kona Klozet Kapağı Soft Close | **440 ₺** |

# THERMOPLAST

## Yavaş Kapanan Klozet Kapakları
## Soft Close Seat Covers

## ABS KARE ÖRTME

| | |
|---|---|
| Kod<br>*Code* | **107114210** |
| Açıklama<br>*Description* | Thermoplast Tak-Çıkar Yavaş Kapanan Klozet Kapağı<br>*Thermoplast Wrap-Over Quik Release Soft Close Seat Cover* |
| Renk<br>*Color* | Beyaz<br>*White* |
| Menteşe<br>*Hinge* | Plastik<br>*Plastic* |
| Bağlama Şekli<br>*Fixation Type* | Üst<br>*Top* |
| Koli Adedi<br>*Box Qty* | 10 Adet<br>*10 Pcs* |

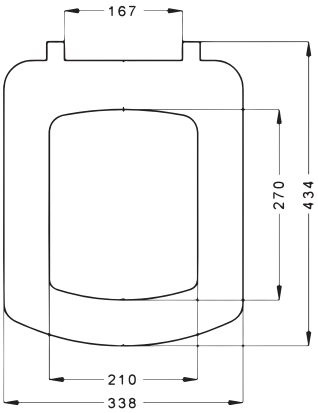


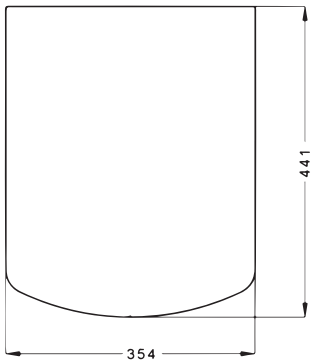

| KOD | RENK | ÜRÜN | FİYAT |
|---|---|---|---|
| **107114210** | Beyaz | ABS Kare Örtme Klozet Kapağı Soft Close | **380 ₺** |

# THERMOPLAST

## Yavaş Kapanan Klozet Kapakları
## Soft Close Seat Covers

## ABS GALA SLIM

| | |
|---|---|
| Kod<br>*Code* | **106114210** |
| Açıklama<br>*Description* | Thermoplast Tak-Çıkar Yavaş Kapanan Klozet Kapağı<br>*Thermoplast Wrap-Over Quik Release Soft Close Seat Cover* |
| Renk<br>*Color* | Beyaz<br>*White* |
| Menteşe<br>*Hinge* | Plastik<br>*Plastic* |
| Bağlama Şekli<br>*Fixation Type* | Üst<br>*Top* |
| Koli Adedi<br>*Box Qty* | 10 Adet<br>*10 Pcs* |

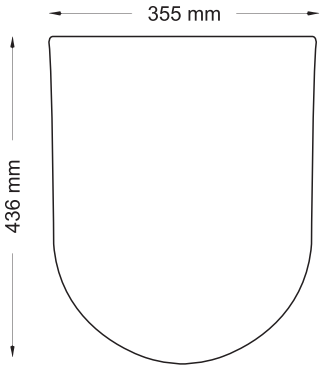


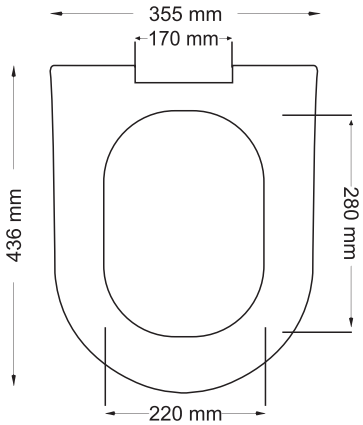

| KOD | RENK | ÜRÜN | FİYAT |
|---|---|---|---|
| **106114210** | Beyaz | Abs Gala Slim Klozet Kapağı Soft Close | **380 ₺** |

# THERMOPLAST

## Yavaş Kapanan Klozet Kapakları
## Soft Close Seat Covers

# ABS AKDENİZ

| | |
|---|---|
| Kod<br>*Code* | **105514100** |
| Açıklama<br>*Description* | Thermoplast SLIM Tak-Çıkar Yavaş Kapanan Klozet Kapağı<br>*Thermoplast SLIM Quik Release Soft Close Seat Cover* |
| Renk<br>*Color* | Beyaz<br>*White* |
| Menteşe<br>*Hinge* | Plastik<br>*Plastic* |
| Bağlama Şekli<br>*Fixation Type* | Üst<br>*Top* |
| Koli Adedi<br>*Box Qty* | 10 Adet<br>*10 Pcs* |

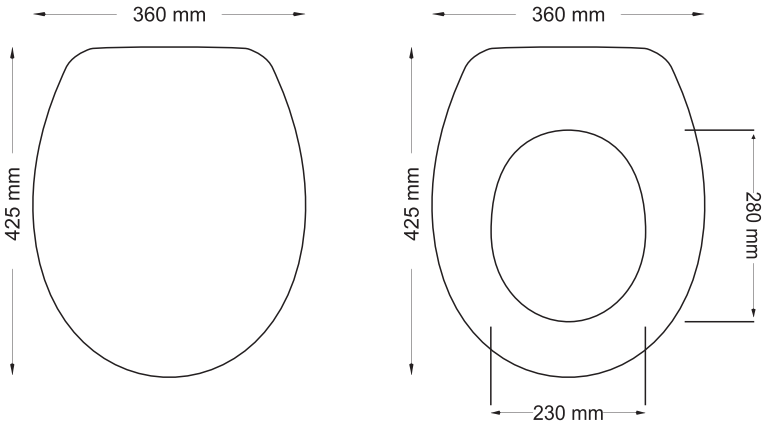

| KOD | RENK | ÜRÜN | FİYAT |
|---|---|---|---|
| **105514100** | Beyaz | ABS Akdeniz Klozet Kapağı Soft Close | **340 ₺** |

bg bagno

# THERMOPLAST

## Klozet Kapakları
## Seat Covers

## ABS GALA STANDART

| | |
|---|---|
| Kod<br>*Code* | **106012100** |
| Açıklama<br>*Description* | Thermoplast Klozet Kapağı<br>*Thermoplast Seat Cover* |
| Renk<br>*Color* | Beyaz<br>*White* |
| Menteşe<br>*Hinge* | Plastik<br>*Plastic* |
| Bağlama Şekli<br>*Fixation Type* | Üst<br>*Top* |
| Koli Adedi<br>*Box Qty* | 10 Adet<br>*10 Pcs* |

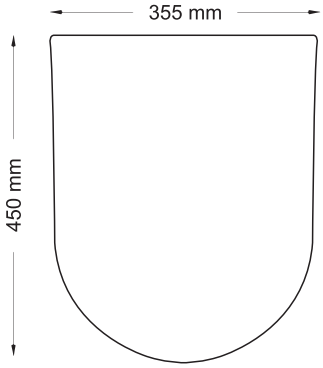


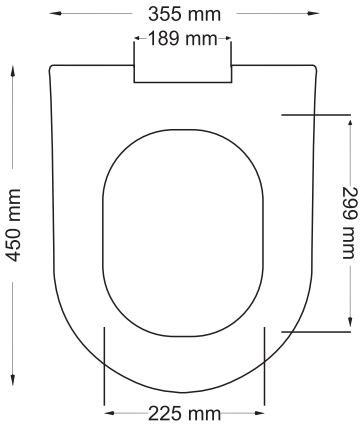

| KOD | RENK | ÜRÜN | FİYAT |
|---|---|---|---|
| **106012100** | Beyaz | ABS Gala Klozet Kapağı Plastik Üst Menteşe | **320 ₺** |

# THERMOPLAST

## Klozet Kapakları
## Seat Covers

## ABS AKDENİZ

| | |
|---|---|
| Kod<br>*Code* | **105510100** |
| Açıklama<br>*Description* | Thermoplast Klozet Kapağı<br>*Thermoplast Seat Cover* |
| Renk<br>*Color* | Beyaz<br>*White* |
| Menteşe<br>*Hinge* | Plastik<br>*Plastic* |
| Bağlama Şekli<br>*Fixation Type* | Alt<br>*Buttom* |
| Koli Adedi<br>*Box Qty* | 10 Adet<br>*10 Pcs* |

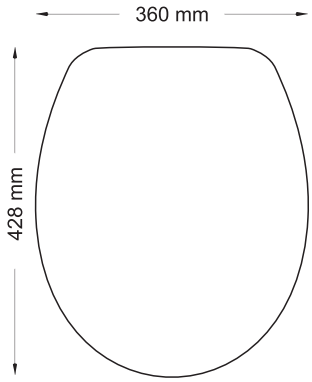


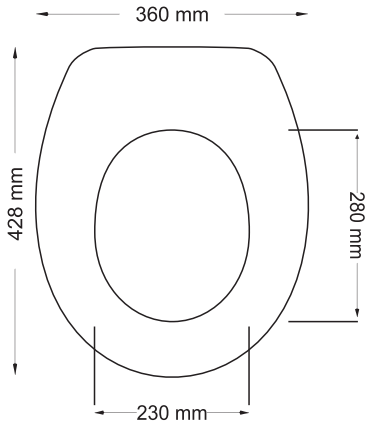

| KOD | RENK | ÜRÜN | FİYAT |
|---|---|---|---|
| **105510100** | Beyaz | ABS Akdeniz Plastik Alt Menteşe | **220 ₺** |

# THERMOPLAST

## Klozet Kapakları
## Seat Covers

## ABS AKDENİZ ECO

| | |
|---|---|
| Kod<br>*Code* | **105510200** |
| Açıklama<br>*Description* | Thermoplast Klozet Kapağı<br>*Thermoplast Seat Cover* |
| Renk<br>*Color* | Beyaz<br>*White* |
| Menteşe<br>*Hinge* | Plastik<br>*Plastic* |
| Bağlama Şekli<br>*Fixation Type* | Alt<br>*Botton* |
| Koli Adedi<br>*Box Qty* | 10 Adet<br>*10 Pcs* |

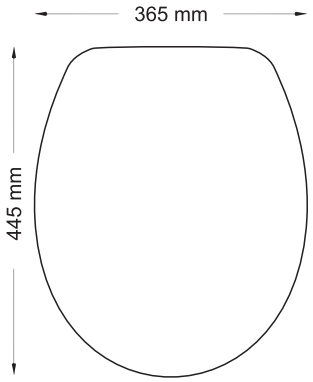


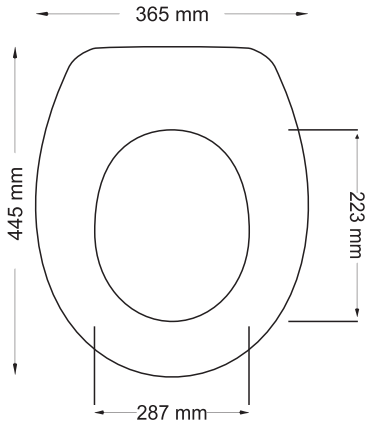

| KOD | RENK | ÜRÜN | FİYAT |
|---|---|---|---|
| **105510200** | Beyaz | Abs Akdeniz Eco Plastik Alt Menteşe | **170 ₺** |

# Rezervuar İç Takımları
## İnternal Mechanisms

## İÇ TAKIM - TEK BASMA

| | |
|---|---|
| Kod<br>*Code* | **701011000** |
| Açıklama<br>*Description* | Tek Basma Rezervuar İç Takım<br>*Single Push Mechanism*<br>Tüm Seramik ve Plastik Rezervuarlara Uyumlu<br>*Compatible With All Ceramic and Plastic Flush Tanks*<br>Sessiz Dolum ve Boşaltma Özelliği<br>*Silent Filling and Discharge*<br>Çabuk Dolum ve Ani Kapanma<br>*Quick Filling and Instant Shutdown*<br>Dar Rezervuarlara Kolay Montajlama<br>*Easy Mounting For Narrow Flush Tanks* |
| Koli Adedi<br>*Box Qty* | 20 Adet Kutulu - 25 Adet Kutusuz<br>*20 Pcs With Box - 25 Pcs Without Box* |

## İÇ TAKIM - 3/6 LİTRE

| | |
|---|---|
| Kod<br>*Code* | **701012000** |
| Açıklama<br>*Description* | 3/6 Litre Çift Basma Rezervuar İç Takım<br>*3/6 Liter Double Push Mechanism*<br>Tüm Seramik Rezervuarlara Uyumlu<br>*Compatible With All Ceramic Flush Tanks*<br>Ayarlanabilir Su Seviye ile Sesiz ve Hızlı Dolum<br>*Silent and Fast Filling With Adjustable Water Level*<br>3 yada 6 Litre Su Kullanımı ile %50 ye Varan Su Tasarrufu<br>*Water Saving Up to %50 With 3 or 6 Liters Of Water Use* |
| Koli Adedi<br>*Box Qty* | 20 Adet Kutulu - 30 Adet Kutusuz<br>*20 Pcs With Box - 30 Pcs Without Box* |

| KOD | RENK | ÜRÜN | FİYAT |
|---|---|---|---|
| 701011000 | Beyaz | İç Takım Tek Basma Start / Stop | 260 ₺ |
| 701012000 | Beyaz | İç Takım 3/6 Litre Çift Basma | 340 ₺ |

# GÖMME REZERVUARLAR
## In-Wall Concealed Cistern

## ALÇIPAN TİPİ GÖMME REZERVUAR

| | |
|---|---|
| Kod<br>*Code* | **790450001** |
| Açıklama<br>*Description* | Alçıpan Tipi Gömme Rezervuar<br>*In-Wall Concealed Cistern with frame* |
| Koli Adedi<br>*Box Qty* | 1 Adet<br>*1 Pcs* |

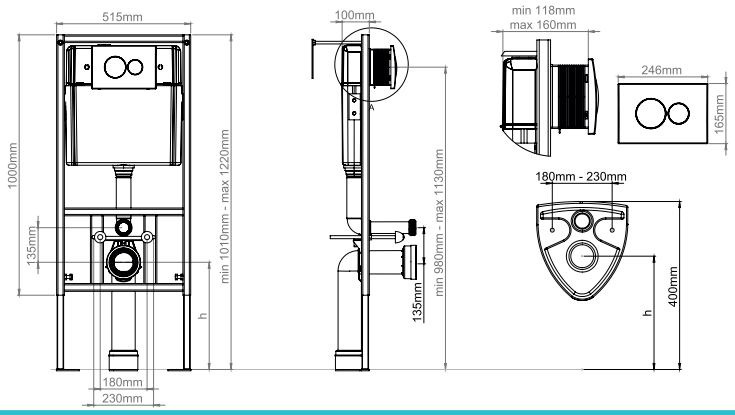

## TUĞLA TİPİ GÖMME REZERVUAR

| | |
|---|---|
| Kod<br>*Code* | **790450000** |
| Açıklama<br>*Description* | Tuğla Tipi Gömme Rezervuar<br>*In-Wall Concealed Cistern* |
| Koli Adedi<br>*Box Qty* | 1 Adet<br>*1 Pcs* |

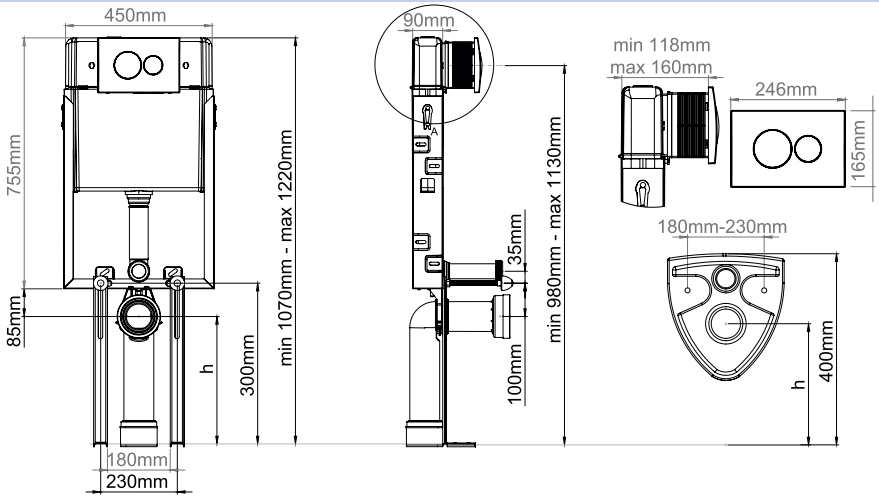


| KOD | RENK | ÜRÜN | FİYAT |
|---|---|---|---|
| 790450001 | | Alçıpan Tipi Gömme Rezervuar | 3200 ₺ |
| 790450000 | | Tuğla Tipi Gömme Rezervuar | 1900 ₺ |
| 790450002 | | Gömme Rezervuar Butonu | 450 ₺ |

# Plastik Rezervuarlar
## Plastic Reservoirs

## ASMALI MODEL

| | |
|---|---|
| Kod / *Code* | **704409400** |
| Ölçü / *Size* | 100x100 mm |
| Çerçeve / *Frame* | Plastik / *Plastic* |
| Koli Adedi / *Box Qty* | 5 Adet / *5 Pcs* |

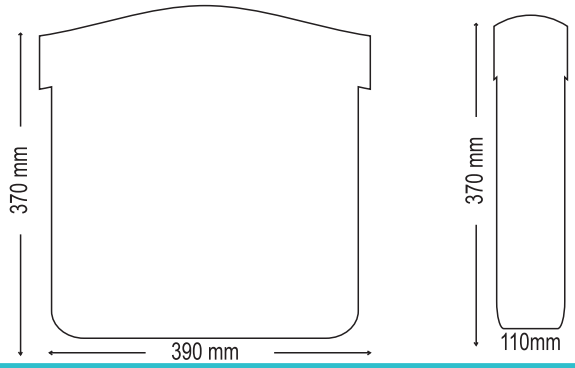

## BASMALI MODEL

| | |
|---|---|
| Kod / *Code* | **704409300** |
| Ölçü / *Size* | 100x100 mm |
| Çerçeve / *Frame* | Plastik / *Plastic* |
| Koli Adedi / *Box Qty* | 5 Adet / *5 Pcs* |

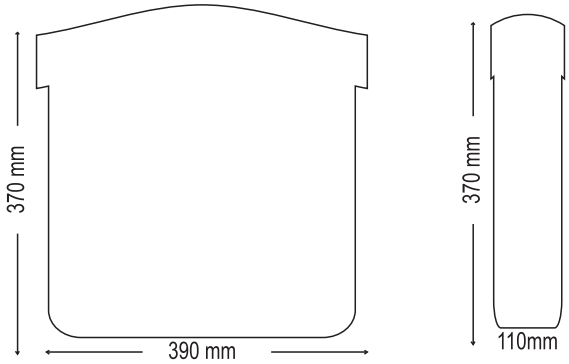

| KOD | ÜRÜN | FİYAT |
|---|---|---|
| 704409400 | Asmalı Plastik Rezervuar | 520 ₺ |
| 704409300 | Basmalı Plastik Rezervuar | 550 ₺ |

# Duş Kanalları (Mebranlı / Mebransız)
## Shower Channels (Membrane / Without membrane)

## ES SİFONLU DELİKLİ MEBRANLI DUŞ KANALLARI

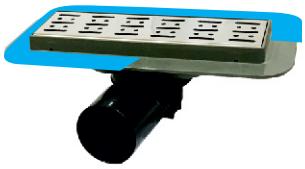

| | |
|---|---|
| Kod / *Code* | **706181301** |
| Ölçü / *Size* | 300 mm |
| Çerçeve / *Frame* | Seramik Uyumlu Plastik Kasalı / *Mono Block Plastic Frame* |
| Izgara / *Grill* | Paslanmaz / *Stainless* |
| Koli Adedi / *Box Qty* | 50 Adet / *50 Pcs* |

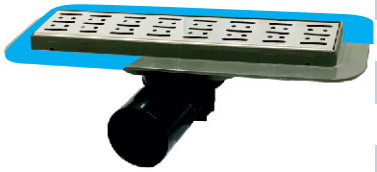

| | |
|---|---|
| Kod / *Code* | **706181401** |
| Ölçü / *Size* | 400 mm |
| Çerçeve / *Frame* | Seramik Uyumlu Plastik Kasalı / *Mono Block Plastic Frame* |
| Izgara / *Grill* | Paslanmaz / *Stainless* |
| Koli Adedi / *Box Qty* | 25 Adet / *25 Pcs* |

| | |
|---|---|
| Kod / *Code* | **706181501** |
| Ölçü / *Size* | 500 mm |
| Çerçeve / *Frame* | Seramik Uyumlu Plastik Kasalı / *Mono Block Plastic Frame* |
| Izgara / *Grill* | Paslanmaz / *Stainless* |
| Koli Adedi / *Box Qty* | 25 Adet / *25 Pcs* |

| | |
|---|---|
| Kod / *Code* | **706181601** |
| Ölçü / *Size* | 600 mm |
| Çerçeve / *Frame* | Seramik Uyumlu Plastik Kasalı / *Mono Block Plastic Frame* |
| Izgara / *Grill* | Paslanmaz / *Stainless* |
| Koli Adedi / *Box Qty* | 25 Adet / *25Pcs* |

| KOD | ÜRÜN | FİYAT |
|---|---|---|
| 706181301 | Duş Kanalı 30 Cm (Es Sifonlu) (Mebranlı) | 330 ₺ |
| 706181401 | Duş Kanalı 40 Cm (Es Sifonlu) (Mebranlı) | 350 ₺ |
| 706181501 | Duş Kanalı 50 Cm (Es Sifonlu) (Mebranlı) | 380 ₺ |
| 706181601 | Duş Kanalı 60 Cm (Es Sifonlu) (Mebranlı) | 440 ₺ |

# Duş Kanalları (Mebranlı / Mebransız)
## Shower Channels (Membrane / Without membrane)

## ES SİFONLU DELİKLİ DUŞ KANALLARI

| | |
|---|---|
| Kod / *Code* | **706181300** |
| Ölçü / *Size* | 300 mm |
| Çerçeve / *Frame* | Seramik Uyumlu Plastik Kasalı / *Mono Block Plastic Frame* |
| Izgara / *Grill* | Paslanmaz / *Stainless* |
| Koli Adedi / *Box Qty* | 50 Adet / *50 Pcs* |

| | |
|---|---|
| Kod / *Code* | **706181400** |
| Ölçü / *Size* | 400 mm |
| Çerçeve / *Frame* | Seramik Uyumlu Plastik Kasalı / *Mono Block Plastic Frame* |
| Izgara / *Grill* | Paslanmaz / *Stainless* |
| Koli Adedi / *Box Qty* | 25 Adet / *25 Pcs* |

| | |
|---|---|
| Kod / *Code* | **706181500** |
| Ölçü / *Size* | 500 mm |
| Çerçeve / *Frame* | Seramik Uyumlu Plastik Kasalı / *Mono Block Plastic Frame* |
| Izgara / *Grill* | Paslanmaz / *Stainless* |
| Koli Adedi / *Box Qty* | 25 Adet / *25 Pcs* |

| | |
|---|---|
| Kod / *Code* | **706181600** |
| Ölçü / *Size* | 600 mm |
| Çerçeve / *Frame* | Seramik Uyumlu Plastik Kasalı / *Mono Block Plastic Frame* |
| Izgara / *Grill* | Paslanmaz / *Stainless* |
| Koli Adedi / *Box Qty* | 25 Adet / *25 Pcs* |

| KOD | ÜRÜN | FİYAT |
|---|---|---|
| 706181300 | Duş Kanalı 30 Cm (Es Sifonlu) | 240 ₺ |
| 706181400 | Duş Kanalı 40 Cm (Es Sifonlu) | 270 ₺ |
| 706181500 | Duş Kanalı 50 Cm (Es Sifonlu) | 330 ₺ |
| 706181600 | Duş Kanalı 60 Cm (Es Sifonlu) | 360 ₺ |

# YEDEK PARÇA ve MONTAJ EKİPMANLARI

| | |
|---|---|
| Kod / *Code* | **501010000** |
| Açıklama / *Description* | Alttan Sıkma Plastik Menteşe / *Bottom Fix Plastic Hinge* |
| Adet / Box Qty | 100 Adet / *100 Pcs* |
| Kod / *Code* | **501012000** |
| Açıklama / *Description* | Üstten Sıkma Plastik Menteşe / *Top Fix Plastic Hinge* |
| Adet / Box Qty | 100 Adet / *100 Pcs* |
| Kod / *Code* | **501013000** |
| Açıklama / *Description* | Üstten Sıkma Plastik Menteşe / *Top Fix Plastic Hinge* |
| Adet / Box Qty | 100 Adet / *100 Pcs* |
| Kod / *Code* | **705093000** |
| Açıklama / *Description* | Klozet Montaj Takımı / *WC Pan Fixation Set* |
| Adet / Box Qty | 100 Adet / *100 Pcs* |
| Kod / *Code* | **705094000** |
| Açıklama / *Description* | Lavabo Montaj Takımı / *Basin Fixation Set* |
| Adet / Box Qty | 100 Adet / *100 Pcs* |
| Kod / *Code* | **705090000** |
| Açıklama / *Description* | Lavabo Sifonu Körüklü ECO Metal Süzgeç / *Flexible Waste Pipe* |
| Adet / Box Qty | 100 Adet / *100 Pcs* |
| Kod / *Code* | **705095330** |
| Açıklama / *Description* | Taharet Çubuğu Krom Uçlu / *Bidet Pipe* |
| Adet / Box Qty | 100 Adet / *100 Pcs* |
| Kod / *Code* | **705092100** |
| Açıklama / *Description* | Körüklü Kada / *Bellows Kada* |
| Adet / Box Qty | 30 Adet / *30 Pcs* |
| Kod / *Code* | **705092200** |
| Açıklama / *Description* | Eksantrik Kada / *Eccentric Kada* |
| Adet / Box Qty | 100 Adet / *100 Pcs* |

| KOD | ÜRÜN | FİYAT |
|---|---|---|
| 501010000 | MenteşePlastik Alt | 14 ₺ |
| 501012000 | Menteşe Plastik Üst | 51 ₺ |
| 501013000 | Menteşe Metal Üst | 70 ₺ |
| 705093000 | Klozet Montaj Takımı | 23 ₺ |
| 705094000 | Lavabo Montaj Takımı | 34 ₺ |
| 705090000 | Lavabo Sifonu Körüklü Eco (Metal Süzgeç) | 40 ₺ |
| 705090500 | Lavabo Sifonu Körüklü (Paslanmaz Süzgeç) | 48 ₺ |
| 705095330 | Tahharet Çubuğu (Krom Uçlu) | 40 ₺ |
| 705092100 | Körüklü Kada | 96 ₺ |
| 705092200 | Eksantirik Kada | 56 ₺ |

# YER SİFONLARI

| | |
|---|---|
| Kod / *Code* | **706110350** |
| Ölçü / *Size* | 100x100 mm |
| Çerçeve / *Frame* | Paslanmaz Çelik / *Stainless Steel* |
| Izgara / *Grill* | Paslanmaz Çekil / *Stainless Steel* |
| Çap / *Diameter* | Ø 50 mm |
| Çıkış / *Outlet* | Yandan / *Side* |
| Koli Adedi / *Box Qty* | 100 Adet / *100 Pcs* |

| | |
|---|---|
| Kod / *Code* | **706110250** |
| Ölçü / *Size* | 100x100 mm |
| Çerçeve / *Frame* | Plastik / *Plastic* |
| Izgara / *Grill* | Paslanmaz Çekil / *Stainless Steel* |
| Çap / *Diameter* | Ø 50 mm |
| Çıkış / *Outlet* | Yandan / *Side* |
| Koli Adedi / *Box Qty* | 100 Adet / *100 Pcs* |

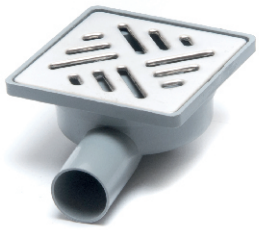

| | |
|---|---|
| Kod / *Code* | **706110150** |
| Ölçü / *Size* | 100x100 mm |
| Çerçeve / *Frame* | Metal / *Metal* |
| Izgara / *Grill* | Metal / *Metal* |
| Çap / *Diameter* | Ø 50 mm |
| Çıkış / *Outlet* | Yandan / *Side* |
| Koli Adedi / *Box Qty* | 100 Adet / *100 Pcs* |

| | |
|---|---|
| Kod / *Code* | **706115150** |
| Ölçü / *Size* | 150x150 mm |
| Çerçeve / *Frame* | Metal / *Metal* |
| Izgara / *Grill* | Metal / *Metal* |
| Çap / *Diameter* | Ø 50 mm |
| Çıkış / *Outlet* | Yandan / *Side* |
| Koli Adedi / *Box Qty* | 100 Adet / *100 Pcs* |

| KOD | ÜRÜN | FİYAT |
|---|---|---|
| 706110350 | Yer Süzgeci 10x10 Paslanmaz (Paslanmaz Çerçeve) Yandan 50' | 80 ₺ |
| 706110250 | Yer Süzgeci 10x10 Paslanmaz Plastik Çerçeve) Yandan 50' | 50 ₺ |
| 706110150 | Yer Süzgeci 10x10 Metlal (Metal Çerçeve) Yandan 50' | 50 ₺ |
| 706115150 | Yer Süzgeci 15x15 Metlal (Metal Çerçeve) Yandan 50' | 60 ₺ |

bg bagno®

* Tipografik hatalardan firmamız sorumlu değildir.

/bgbagno
/bgbagnoo
www.bgbagno.com

Tel-Fax : +90 274 333 00 40
e-mail :info@bgbagno.com
www.bgbagno.com
Fuatpaşa Mh. Büyük Sanayi Cd. No:3 Merkez / KÜTAHYA